Kreiselfahrwerk JKB 14 G

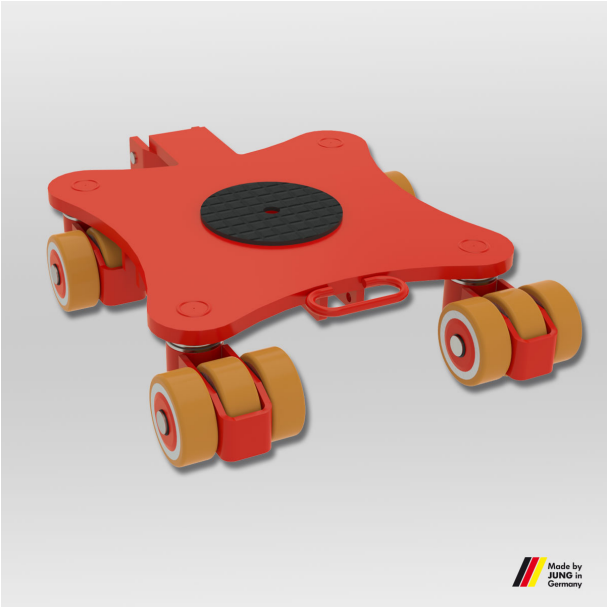

Wendige und leistungsfähige Kreiselfahrwerke von JUNG. Das Fahrwerk JKB 14 G transportiert Lasten bis zu 14 t bei einer Einbauhöhe von 180 mm.

Artikelnummer 14 140 140-Vu
Gewicht 148kg

Produktbeschreibung

Vorteile von Kreiselfahrwerken mit JUWAthan-Rollen

- Durch die kugelgelagerten Lenkrollen sind die Fahrwerke um 360° drehbar.
- Durch die geringe Breite der Lenkrollen bei allen Kreiselfahrwerken wird der Lenk- und Drehwiderstand der Fahrwerke auf ein Minimum reduziert. Die Rotationsfahrwerke lassen sich sehr leicht bewegen.
- Das Fahrwerk bewegt schwere Lasten trotz seines geringen Eigengewichts.
- Eine optionale Verbindungsstange kann ohne Werkzeug einfach über den Deichselhalter angeklemmt werden.
- Durch die Einbauhöhe von 180 mm ist das Rotationsfahrwerke JKB 14 passend zu allen Lenk- und Transportfahrwerken der Serie G.
- An allen Fahrwerken befinden sich mittige Bohrungen um das fixieren des Transportguts zu ermöglichen.
- Deichseln und Verbindungsstangen sind als Zubehör in verschiedenen Längen erhältlich.
- Die Kreiselfahrwerke sind ANSI ? ASME (USA) geprüft.
- Die Fahrwerke sind mit hochwertigen Rollen auf Polyurethan-Basis ausgestattet – den sogenannten JUWAthan plus-Rollen. Durch die optimierte Belagstärke konnte der Rollwiderstand optimiert und eine Gewichtsreduktion erreicht werden. Der Belag eignet sich für bedingt verunreinigte Industriefußböden mit kleinen Absätzen und Unebenheiten.

Tipp: Bei der Auswahl des passenden Kreiselfahrwerks empfehlen wir eine Zuladung von ca. 2/3 der maximalen Traglast. Damit erhalten Sie den besten Kompromiss zwischen Zuladung, Ergonomie und Handling der Geräte.

JUNG Hebe- und Transporttechnik GmbH
Biegelwiesenstraße 5-7
D-71334 Waiblingen

Telefon: +49 7151 30393 - 0
E-Mail: info@jung-hebetechnik.de
Web: www.jung-hebetechnik.de

Produkteigenschaften

Auflagefläche je Kassette (mm)	250
Anzahl der Rollen (Stück)	12
Abmessungen Kassette (mm)	975 x 720
Gewicht JUWAthan® (kg)	148
Traglast im Set	2 x 14 t
Abmessungen der Rollen (Ø x l)	140 x 59
Traglast (t)	14
Einbauhöhe (mm)	180
Bestehend aus	1 x JKB 14 G

JUNG Hebe- und Transporttechnik GmbH
Biegelwiesenstraße 5-7
D-71334 Waiblingen

Telefon: +49 7151 30393 - 0
E-Mail: info@jung-hebetechnik.de
Web: www.jung-hebetechnik.de

Weitere Bilder

Image not found or type unknown

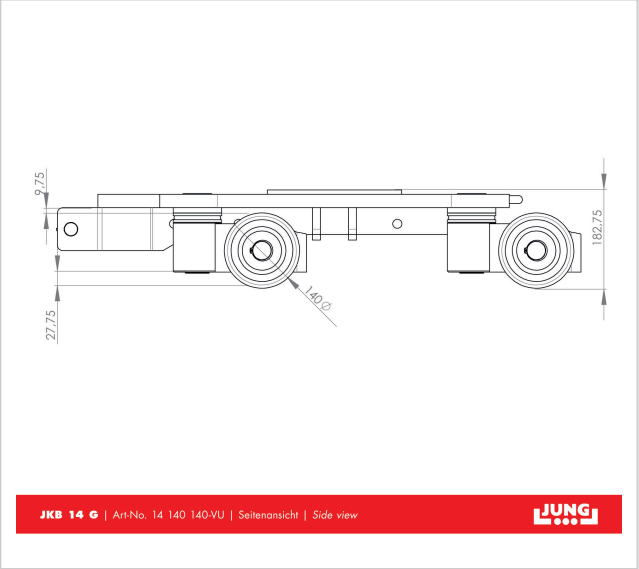

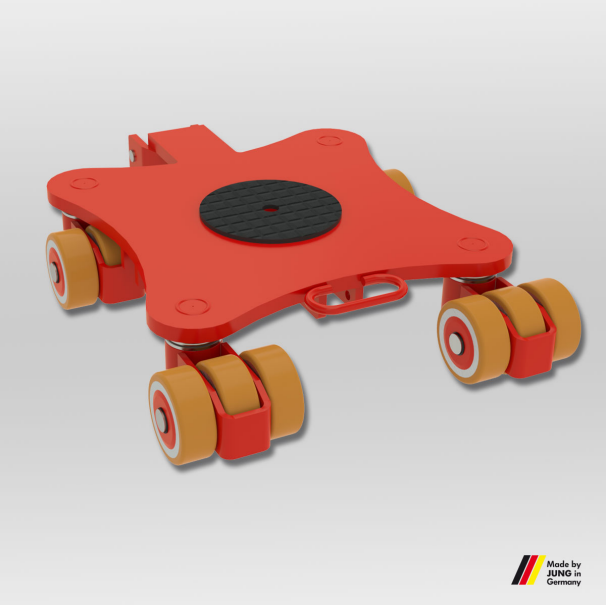

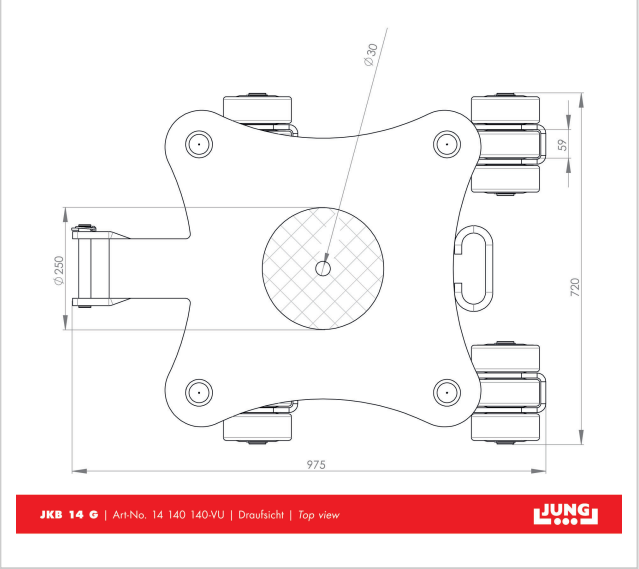

JUNG Hebe- und Transporttechnik GmbH
Biegelwiesenstraße 5-7
D-71334 Waiblingen

Telefon: +49 7151 30393 - 0
E-Mail: info@jung-hebetechnik.de
Web: www.jung-hebetechnik.de