Lenkwerk JLB 30 G

Hohe Traglasten und kompakte Bauweise - das Lenkwerk JLB 30 G von JUNG hebt Lasten bis zu 30 t bei einer Einbauhöhe von nur 180 mm.

Artikelnummer 09 303 140-V
Gewicht 140kg

Produktbeschreibung

Die Vorteile des JUNG Lenkwerks JLB 30 G
- Transportfahrwerk der Serie G -

- Die mechanische Pendellagerung der Kassetten bzw. Achsen bewirkt eine gleichmäßige Belastung der Rollen und der Böden. Auf anfälligen und aufwändigen Hydraulikausgleich kann verzichtet werden
- Durch die halbierte Rollenbreite und die doppelte Rollenanzahl werden die Lenkbewegungen deutlich erleichtert und die Reibungskräfte bei einer Kurvenfahrt stark reduziert.
- Durch die Einbauhöhe von 180 mm sind die Lenkwerke passend zu allen weiteren Fahrwerken der Serie G.
- Alle Panzerrollen werden fertig montiert geliefert und sind somit sofort einsatzbereit!
- Das Lenkwerk wird mit einem kugelgelagerten Drehteller und Deichsel geliefert. Die Deichsel hat eine Zugöse

Für die Transportfahrwerke der Firma JUNG werden kugelgelagerte Rollen für einen leichten und ruhigen Lauf eingesetzt. Die Rollen verfügen standardmäßig über einen verschleißarmen Belag - den JUWAthan plus Belag.

Produkteigenschaften

Traglast im Set	41 - 60 t
Gewicht JUWAthan®plus (kg)	140
Abmessungen Lenkwerk (mm)	565 x 995
Auflagefläche Drehteller Ø (mm)	215
Anzahl der Rollen (Stück)	24
Traglast (t)	30
Abmessungen der Rollen (Ø x l)	140 x 59
Einbauhöhe (mm)	180
Lenkstange mit Zugöse (mm)	1 480

JUNG Hebe- und Transporttechnik GmbH
Biegelwiesenstraße 5-7
D-71334 Waiblingen

Telefon: +49 7151 30393 - 0
E-Mail: info@jung-hebetechnik.de
Web: www.jung-hebetechnik.de

Weitere Bilder

Image not found or type unknown

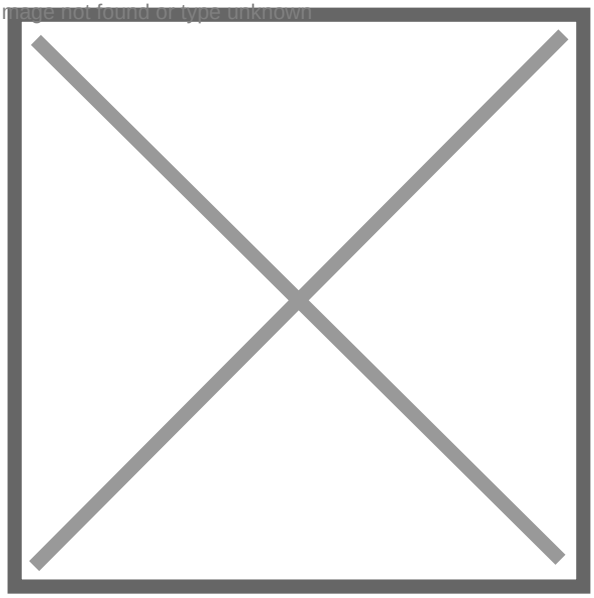

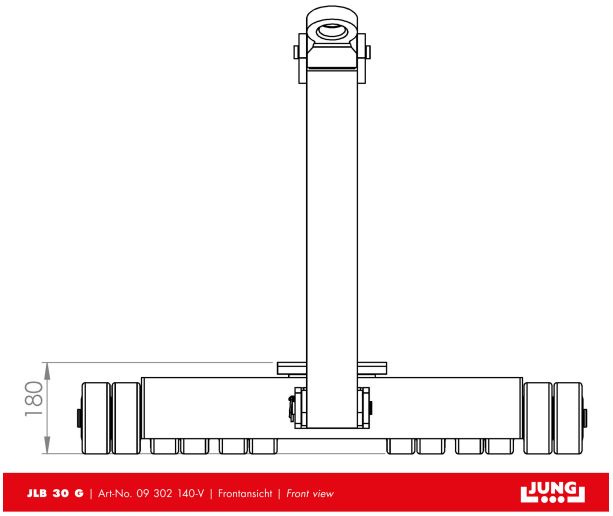

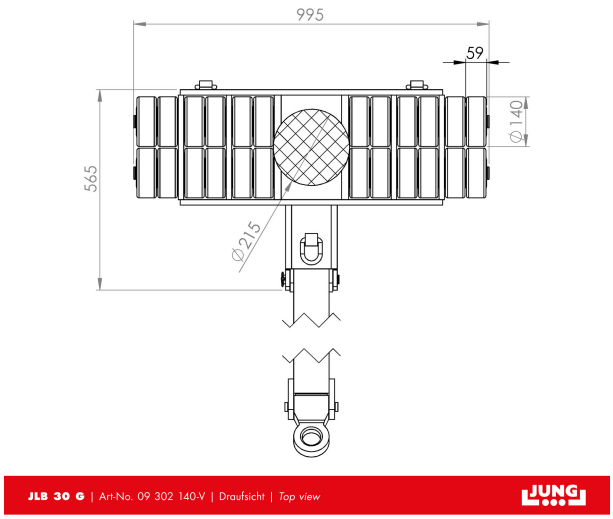

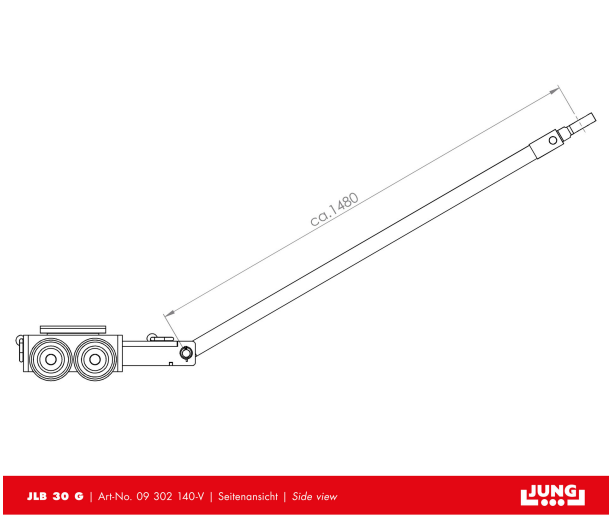

JUNG Hebe- und Transporttechnik GmbH
Biegelwiesenstraße 5-7
D-71334 Waiblingen

Telefon: +49 7151 30393 - 0
E-Mail: info@jung-hebetechnik.de
Web: www.jung-hebetechnik.de

JUNG Hebe- und Transporttechnik GmbH
Biegelwiesenstraße 5-7
D-71334 Waiblingen

Telefon: +49 7151 30393 - 0
E-Mail: info@jung-hebetechnik.de
Web: www.jung-hebetechnik.de