JHS 10 kurz - Maschinenheber

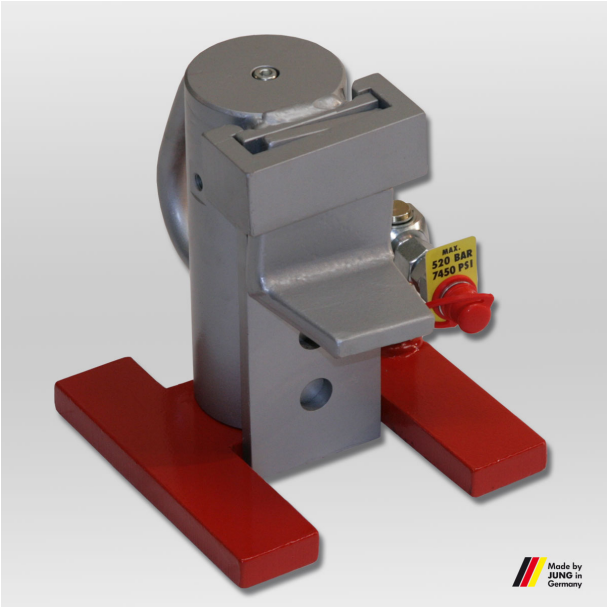

Hochwertiger Stempelheber von JUNG. Das hydraulische Hebegerät JHS 10 kurz hebt eine Last von 10 t und erreicht eine maximale Hubhöhe von 373 mm an der Kopfplatte.

Artikelnummer	01 020 105-O
Gewicht	20kg
Breite	200mm
Höhe	288mm

Produktbeschreibung

Eigenschaften des Stempelhebers JHS 10 kurz

- Der Schieber ist um 180° drehbar, dadurch kann der Heber wahlweise mit langen Füßen zur Last platziert werden, oder mit kurzen Füßen unter der Last, wenn kein Freiraum ist.
- Der Hubstempel ist auch horizontal zum Dru?cken einsetzbar.
- Sehr große Hubhöhe.
- Sicher: durch den Einsatz mit separater Pumpe und Schläuchen mehr Sicherheitsabstand zur Last.

Produkteigenschaften

Integrierte Pumpeneinheit	Nein
Verstellbarkeit der Lasche (mm)	5 x 41
Nutzbare Laschentiefe (mm)	55
Max Hubhöhe mit Kopfplatte (mm)	373
Länge bei abgestützter Lasche ohne Griff (mm)	205
Kleinste Ansetzhöhe Lasche (mm)	20
Ansetzhöhe mit Kopfplatte (mm)	265
Max. Hubhöhe Lasche (mm)	288
Länge mit freistehender Lasche ohne Griff (mm)	260
Auflagefläche Ø (mm)	95
Laschenbreite Voderkante (mm)	60
Traglast auf Kopfplatte (t)	10
Breite (mm)	200
Zylindervolumen (l)	0,21

JUNG Hebe- und Transporttechnik GmbH
Biegelwiesenstraße 5-7
D-71334 Waiblingen

Telefon: +49 7151 30393 - 0
E-Mail: info@jung-hebetechnik.de
Web: www.jung-hebetechnik.de

Weitere Bilder

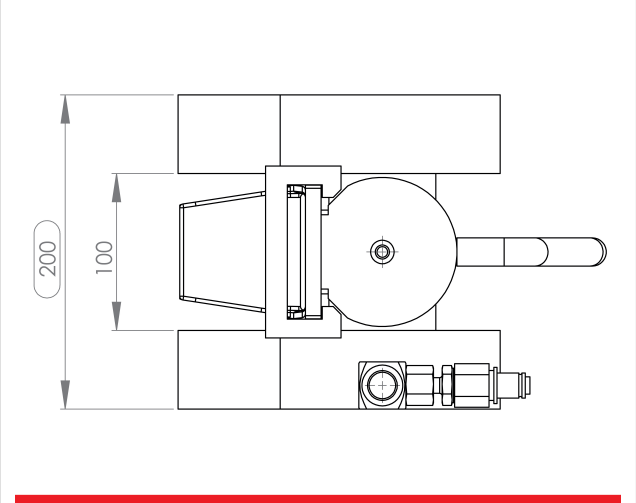

JHS 10 KU | Art-No. 01 020 105-O | Draufsicht | *Top view*

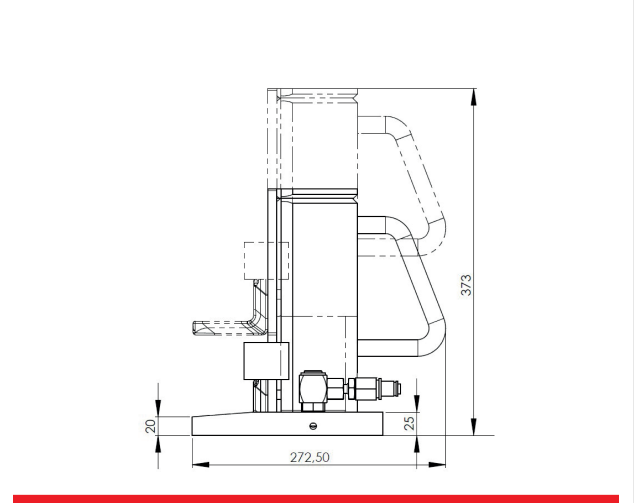

JHS 10 ku | Art-No. 01 020 105-O | Seitenansicht | *Side view*

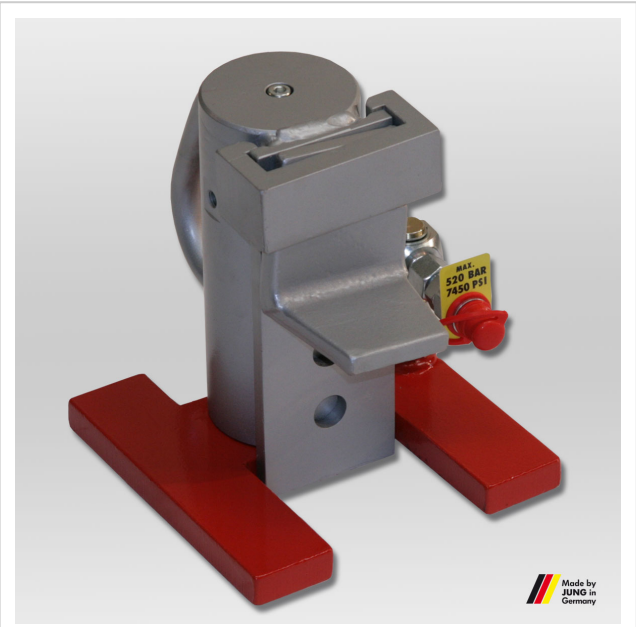

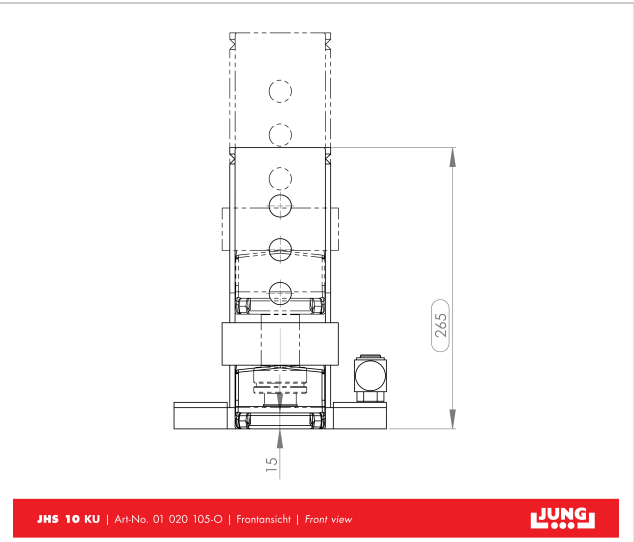

JHS 10 KU | Art-No. 01 020 105-O | Frontansicht | *Front view*

JUNG Hebe- und Transporttechnik GmbH
Biegelwiesenstraße 5-7
D-71334 Waiblingen

Telefon: +49 7151 30393 - 0
E-Mail: info@jung-hebetechnik.de
Web: www.jung-hebetechnik.de