JH 15 G plus - Maschinenheber

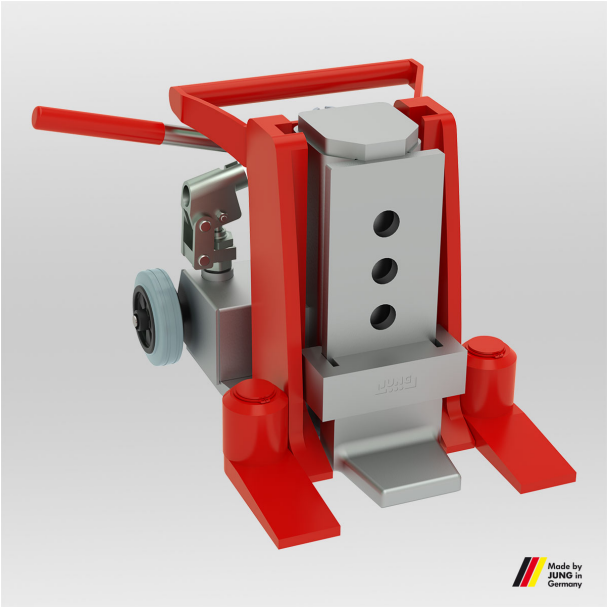

Hochwertiger Maschinenheber von JUNG. Das hydraulische Hebegerät JH 15 G plus hebt eine Last von 15 t und erreicht eine maximale Hubhöhe von 175 mm.

Artikelnummer	01 150 102-G
Gewicht	48kg
Breite	322mm
Höhe	310mm

Produktbeschreibung

Eigenschaften des Maschinenhebers JH 15 G plus

- Extrem leicht bei hoher Leistung durch hochwertige Materialien und innovative Konstruktion.
- Reduzierte Reibung durch Gleitschuhe, die jeweils in ihrem Sitz beweglich sind. Es steht in jedem Betriebszustand eine erheblich größere Fläche zur Kraftübertragung zur Verfügung, als bei herkömmlichen Geräten. Dadurch ergeben sich Vorteile wie ein geringer Verschleiß der Führungen und ein höherer Wirkungsgrad.
- Niedrige Wartungskosten durch abnehmbare Pumpeneinheit und austauschbare Gleitschuhe.
- Schwenkbare Lasche gewährleistet jederzeit eine optimale Anpassung an die Last. Stets sichere Standfestigkeit, auch in angehobenem Zustand.
- Die Lasche ist im Gesenk geschmiedet, dadurch extrem schlagzäh.

JUNG Hebe- und Transporttechnik GmbH
Biegelwiesenstraße 5-7
D-71334 Waiblingen

Telefon: +49 7151 30393 - 0
E-Mail: info@jung-hebetechnik.de
Web: www.jung-hebetechnik.de

Produkteigenschaften

Nutzbare Laschentiefe (mm)	64
Länge Füße zur Seite geschwenkt (mm)	393
Traglast auf Kopfplatte (t)	15
Laschenbreite Voderkante (mm)	80
Verstellbarkeit der Lasche (mm)	5 x 46
Kleinste Ansetzhöhe Lasche (mm)	20
Hubhöhe	175
Länge Füße nach vorne geschwenkt (mm)	415
Zylindervolumen (l)	0,5
Integrierte Pumpeneinheit	Ja
Ansetzhöhe mit Kopfplatte (mm)	310
Breite (mm)	322
Gesamthöhe (mm)	310
Größte Ansetzhöhe Lasche (mm)	205

JUNG Hebe- und Transporttechnik GmbH
Biegelwiesenstraße 5-7
D-71334 Waiblingen

Telefon: +49 7151 30393 - 0
E-Mail: info@jung-hebetechnik.de
Web: www.jung-hebetechnik.de

Weitere Bilder

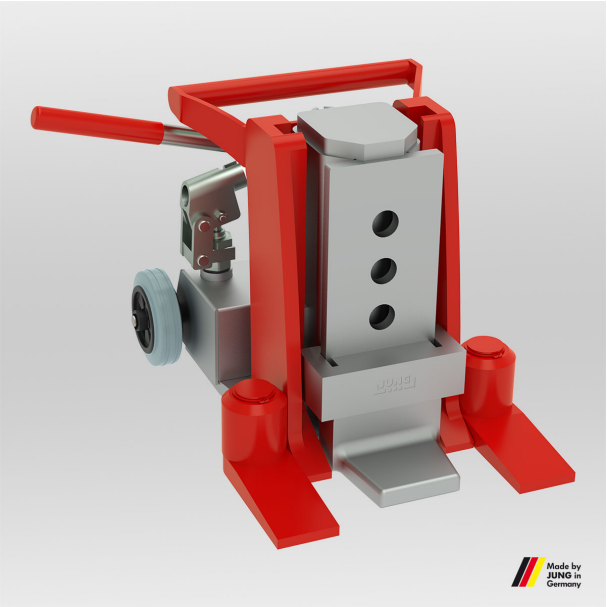

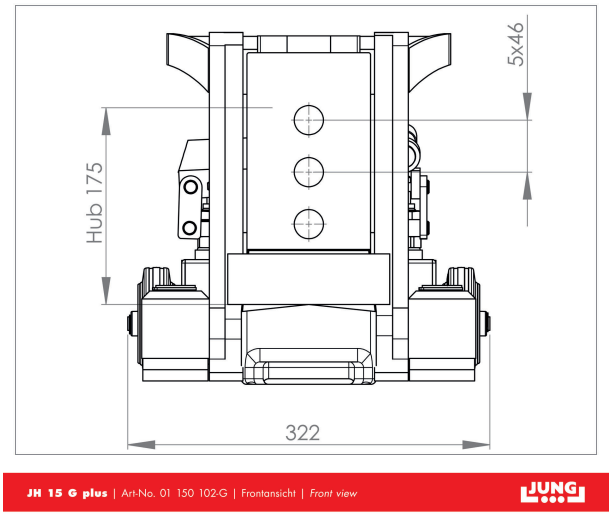

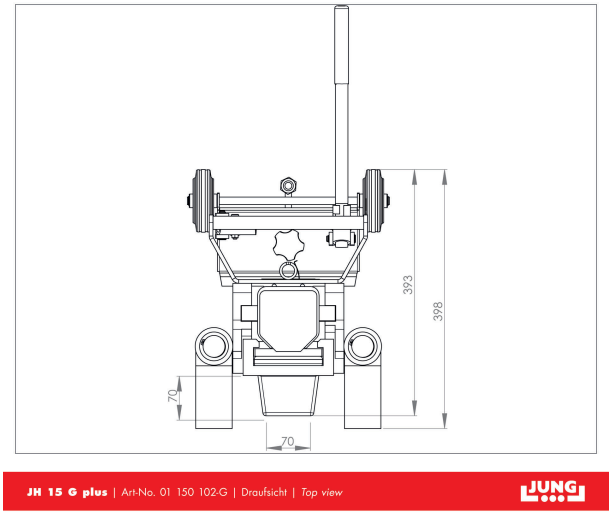

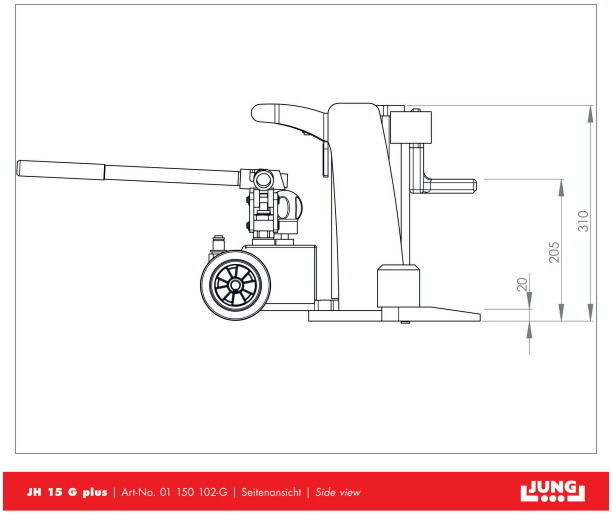

JUNG Hebe- und Transporttechnik GmbH
Biegelwiesenstraße 5-7
D-71334 Waiblingen

Telefon: +49 7151 30393 - 0
E-Mail: info@jung-hebetechnik.de
Web: www.jung-hebetechnik.de