Servofahrwerk JLF Set 15

Wendige und leistungsfähige Servofahrwerke von JUNG. Das Transportfahrwerk JLF Set 15 transportiert Lasten bis zu 15 t bei einer Einbauhöhe von 150 mm.

Artikelnummer 16 150 085-D
Gewicht 95kg

Produktbeschreibung

Eigenschaften des JUNG Servofahrwerks JLF Set 15 der Serie M (Panzerrollen)

- Im Set 15 t ist Folgendes enthalten: 3 x JLF5, 2 Deichseln und eine Verbindungsstange. Die 2. Deichsel wird zum Nachlenken an der Rückseite der zu bewegenden Last genutzt und ermöglicht so sehr enge Kurveradien.
- Durch die schwenkbaren Lenkrollen reduziert sich die Lenkkraft aus dem Stand um bis zu 80 %. Dadurch ergibt sich eine besonders ergonomische und kraftsparende Bedienung der Panzerrollen durch den Anwender
- Ein spurtreues Fahren ist durch die starre Hinterachse mit Professional-Rollen (Doppelrollen) gewährleistet.
- Jede Fahrwerkskassette kann als Lenkwerk, Fahrwerk oder Tandemfahrwerk eingesetzt werden.
- Die Panzerrollen sind dank des kugelgelagerten Drehtellers mit rutschfestem Belag sehr leicht manövrierbar.
- Das Fahrwerk bewegt schwere Lasten trotz seines geringen Eigengewichts.
- Die patentierten Fahrwerke sind nach ANSI ? ASME (USA) geprüft. (Geschmacksmuster EU No. 002267487- 001)
- Die Fahrwerke sind mit hochwertigen Rollen auf Polyurethan-Basis ausgestattet – den sogenannten JUWAthan plus-Rollen. Durch die optimierte Belagstärke konnte der Rollwiderstand optimiert und eine Gewichtsreduktion erreicht werden. Der Belag eignet sich für bedingt verunreinigte Industriefußböden mit kleinen Absätzen und Unebenheiten.
- Deichseln und Verbindungsstangen sind als Zubehör erhältlich.

JUNG Hebe- und Transporttechnik GmbH
Biegelwiesenstraße 5-7
D-71334 Waiblingen

Telefon: +49 7151 30393 - 0
E-Mail: info@jung-hebetechnik.de
Web: www.jung-hebetechnik.de

Produkteigenschaften

Anzahl der Rollen/Doppelrollen (Stück)	3 x 4/4
Lenkstange mit Zugöse (mm)	1 210
Abmessungen der Rollen (Ø x l)	85 x 43
Einbauhöhe (mm)	150
Gewicht JUWAthan®plus (kg)	102
Verbindungsstange Ø x L (mm)	20 x 1 200
Abmessungen (mm)	410 x 420
Traglast im Set	2 x 14 t
Auflagefläche Drehteller Ø (mm)	150
Traglast (t)	15

JUNG Hebe- und Transporttechnik GmbH
Biegelwiesenstraße 5-7
D-71334 Waiblingen

Telefon: +49 7151 30393 - 0
E-Mail: info@jung-hebetechnik.de
Web: www.jung-hebetechnik.de

Weitere Bilder

Image not found or type unknown

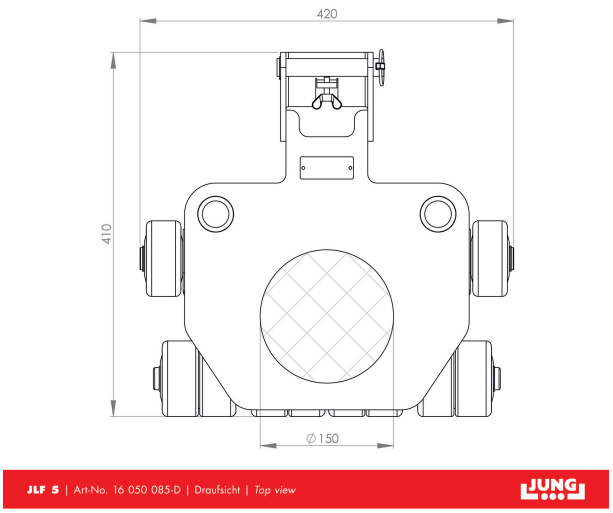

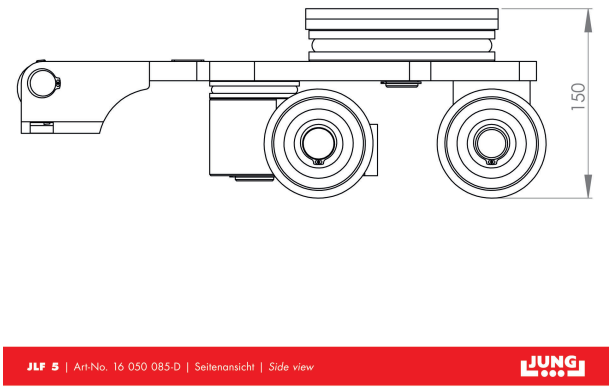

JUNG Hebe- und Transporttechnik GmbH
Biegelwiesenstraße 5-7
D-71334 Waiblingen

Telefon: +49 7151 30393 - 0
E-Mail: info@jung-hebetechnik.de
Web: www.jung-hebetechnik.de

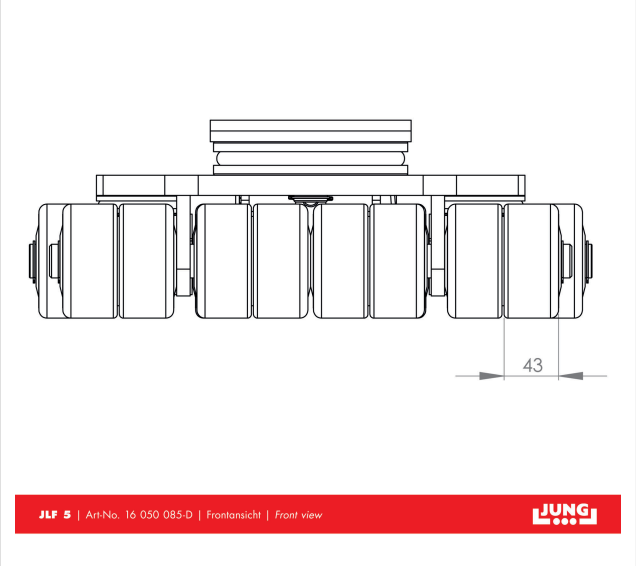

JUNG Hebe- und Transporttechnik GmbH
Biegelwiesenstraße 5-7
D-71334 Waiblingen

Telefon: +49 7151 30393 - 0
E-Mail: info@jung-hebetechnik.de
Web: www.jung-hebetechnik.de