JSET 20/3 - Maschinenheber Set

Hochwertiges Stempelheber-Set von JUNG. Das Set JHS 20/3 besteht aus zwei Hebegeräten JHS 10 mit Schläuchen und Pumpe und ist geeignet für Lasten bis zu 20 t.

Artikelnummer 20 420 301-S
Gewicht 56kg

Produktbeschreibung

Vorteile der Maschinenheber-Sets - JSET 20/3

- Das Set besteht aus 2 x Stempelheber JHS 10, 2 x Schläuche JS 3 (3 m) und einer Handpumpe JP 26
- Schieber 180° drehbar, dadurch kann der Heber wahlweise mit langen Füßen zur Last platziert werden, oder mit kurzen Füßen, wenn unter den Last kein Freiraum ist.
- Sehr große Hubhöhe: JHS 10 mit der Hebelasche 260 mm, mit der Kopfplatte maximal 610 mm.
- Hohe Tragfähigkeit – bis zu 20 Tonnen im Set - bei geringem Eigengewicht, dadurch ideal fu?r den Einsatz auf Baustellen und unterwegs bei häufigen Ortswechseln.
- Auch horizontal zum Drücken einsetzbar.
- Sicher: durch den Einsatz mit separater Pumpe und Schläuchen mehr Sicherheitsabstand zur Last.

Produkteigenschaften

Integrierte Pumpeneinheit	Nein
Max Hubhöhe mit Kopfplatte (mm)	610
Hebegerät	2 x JHS 10
Pumpe	JP 26
Traglast auf Kopfplatte (t)	10
Schlauch	2 x JS 3

JUNG Hebe- und Transporttechnik GmbH
Biegelwiesenstraße 5-7
D-71334 Waiblingen

Telefon: +49 7151 30393 - 0
E-Mail: info@jung-hebetechnik.de
Web: www.jung-hebetechnik.de

Weitere Bilder

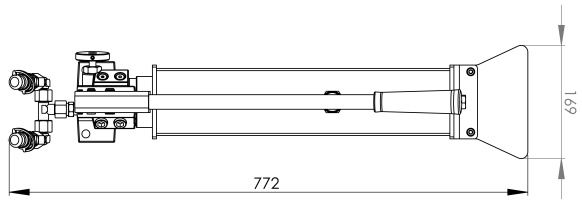

JP 26 | Art-No. 02 260 000-P | Draufsicht | *Top view*

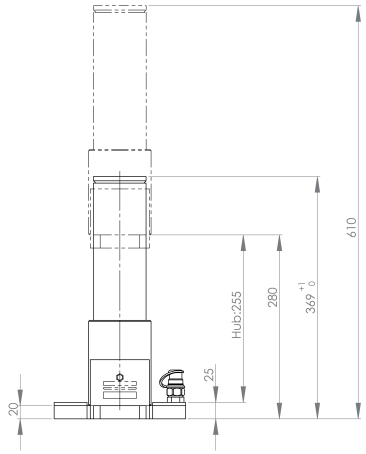

JHS 10 | Art-No. 01 020 101-O | Frontansicht | *Front view*

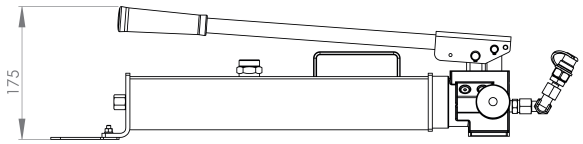

JP 26 | Art-No. 02 260 000-P | Seitenansicht | *Side view*

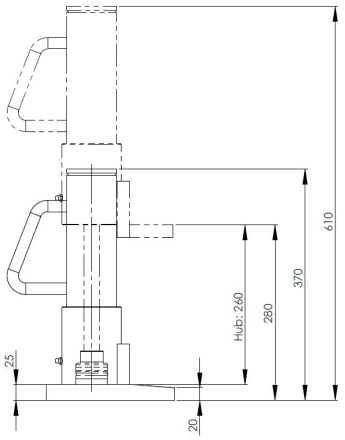

JHS 10 | Art-No. 01 020 101-O | Seitenansicht | *Side view*

JUNG Hebe- und Transporttechnik GmbH
Biegelwiesenstraße 5-7
D-71334 Waiblingen

Telefon: +49 7151 30393 - 0
E-Mail: info@jung-hebetechnik.de
Web: www.jung-hebetechnik.de

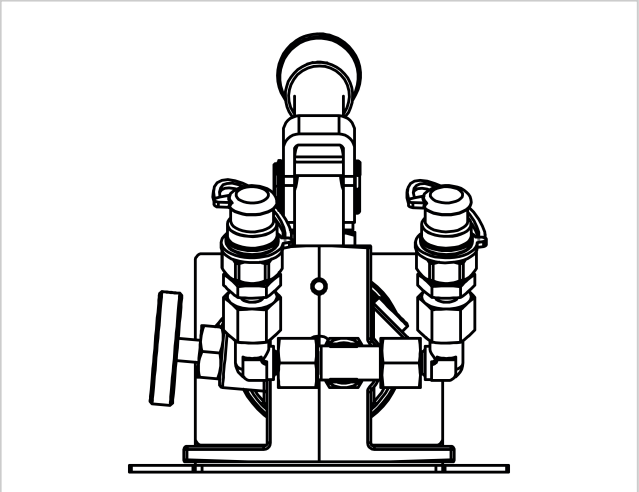

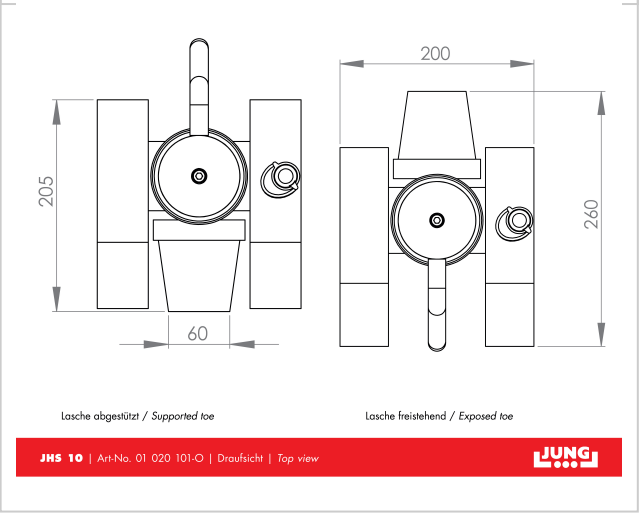

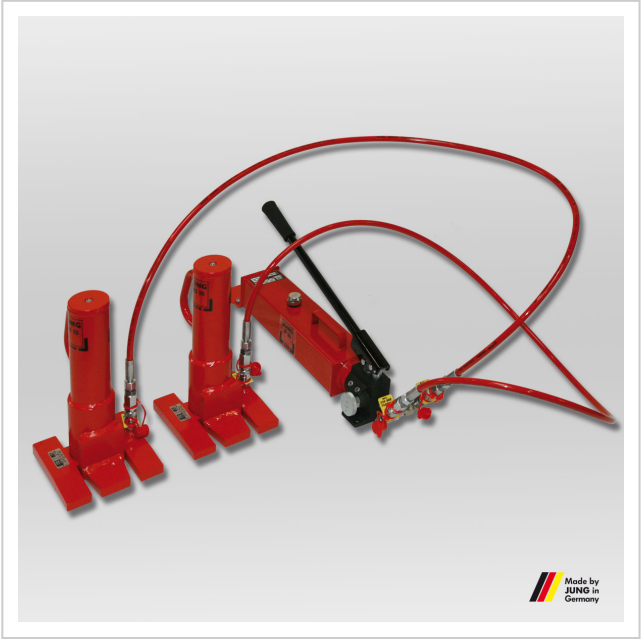

JUNG Hebe- und Transporttechnik GmbH
Biegelwiesenstraße 5-7
D-71334 Waiblingen

Telefon: +49 7151 30393 - 0
E-Mail: info@jung-hebetechnik.de
Web: www.jung-hebetechnik.de