JSET 20/3 kurz - Maschinenheber Set

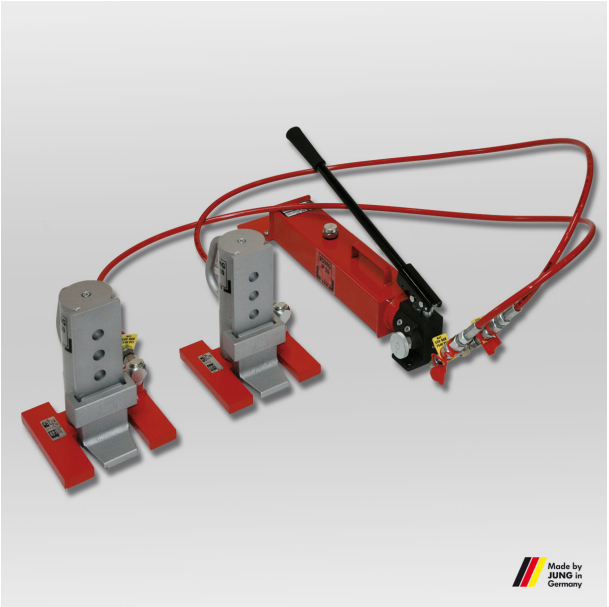

Hochwertiges Stempelheber-Set von JUNG. Das Set JHS 20/3 kurz besteht aus zwei Hebegeräten JHS 10 kurz mit Schläuchen und Pumpe und ist geeignet für Lasten bis zu 20 t.

Artikelnummer 20 420 305-S
Gewicht 56kg

Produktbeschreibung

Eigenschaften der Maschinenheber-Sets - JSET 20/3 ku

- Das Set besteht aus 2 x Stempelheber JHS 10 ku, 2 x Schläuche JS 3 (3 m) und einer Handpumpe JP 26
- Schieber 180° drehbar, dadurch kann der Heber wahlweise mit langen Füßen zur Last platziert werden, oder mit kurzen Füßen, wenn unter den Last kein Freiraum ist.
- Hohe Lastaufnahme bei geringem Gewicht.
- Pumpe getrennt vom Heber, dadurch sicher, flexibel und in engsten Raumverhältnissen einsetzbar; ermöglicht auch das Arbeiten in horizontaler Richtung.
- Die schwenkbare Lasche gewährleistet jederzeit eine optimale Anpassung an die Last. Stets sichere Standfestigkeit, auch in angehobenem Zustand.
- Winkeldrehanschluss ermöglicht ein noch flexibleres Arbeiten.
- JHS 10 kurz im Set (JSET 20/3 ku) passt ideal zu den Containerfahrwerken

Produkteigenschaften

Max Hubhöhe mit Kopfplatte (mm)	370
Integrierte Pumpeneinheit	Nein
Pumpe	JP 26
Hebegerät	2 x JHS 10 ku
Traglast auf Kopfplatte (t)	10
Schlauch	2 x JS 3

JUNG Hebe- und Transporttechnik GmbH
Biegelwiesenstraße 5-7
D-71334 Waiblingen

Telefon: +49 7151 30393 - 0
E-Mail: info@jung-hebetechnik.de
Web: www.jung-hebetechnik.de

Weitere Bilder

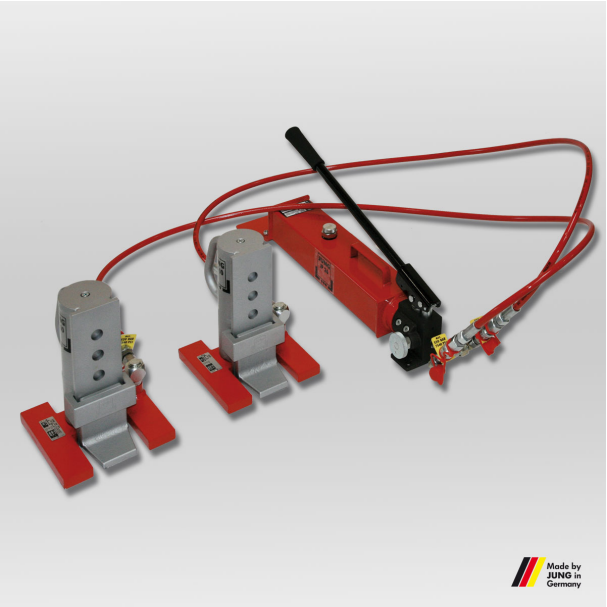

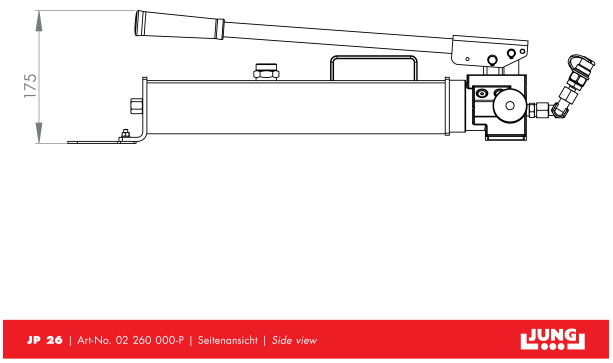

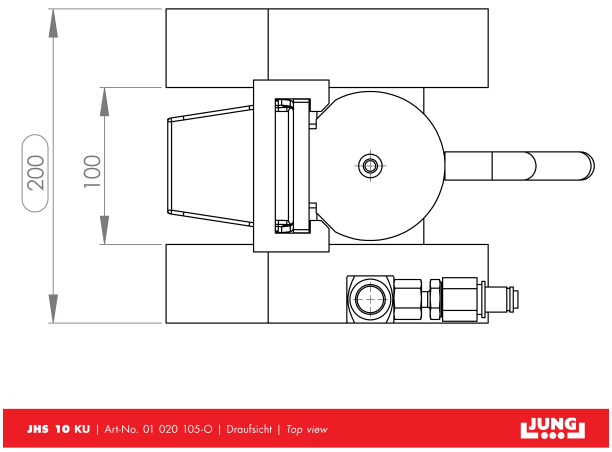

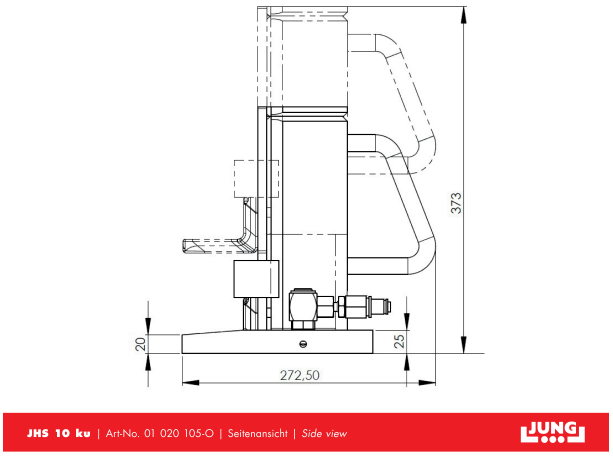

JUNG Hebe- und Transporttechnik GmbH
Biegelwiesenstraße 5-7
D-71334 Waiblingen

Telefon: +49 7151 30393 - 0
E-Mail: info@jung-hebetechnik.de
Web: www.jung-hebetechnik.de

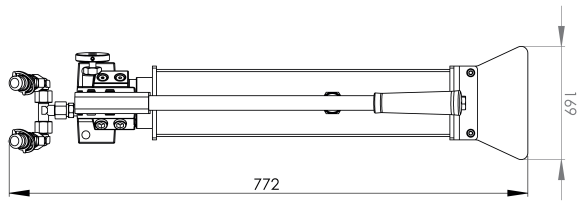

JP 26 | Art-No. 02 260 000-P | Draufsicht | *Top view*

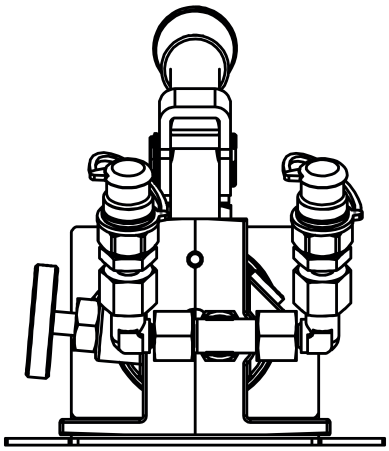

JP 26 | Art-No. 02 260 000-P | Frontansicht | *Front view*

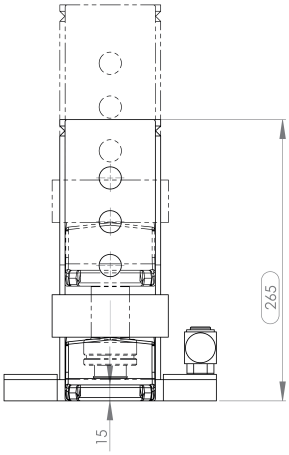

JHS 10 KU | Art-No. 01 020 105-O | Frontansicht | *Front view*

JUNG Hebe- und Transporttechnik GmbH
Biegelwiesenstraße 5-7
D-71334 Waiblingen

Telefon: +49 7151 30393 - 0
E-Mail: info@jung-hebetechnik.de
Web: www.jung-hebetechnik.de