Lenkwerk JLB 15 G

Hohe Traglasten und kompakte Bauweise - das Lenkwerk JLB 15 G von JUNG hebt Lasten bis zu 15 t bei einer Einbauhöhe von nur 180 mm.

Artikelnummer 09 153 140-V
Gewicht 92kg

Produktbeschreibung

Die Vorteile des JUNG Lenkwerks - JFB 15 G
- Transportfahrwerk der Serie G -

- Die mechanische Pendellagerung der Kassetten bzw. Achsen bewirkt eine gleichmäßige Belastung der Rollen und der Böden. Auf anfälligen und aufwändigen Hydraulikausgleich kann verzichtet werden
- Durch die halbierte Rollenbreite und die doppelte Rollenanzahl werden die Lenkbewegungen deutlich erleichtert und die Reibungskräfte bei einer Kurvenfahrt stark reduziert.
- Durch die Einbauhöhe von 140 mm sind die Lenkwerke passend zu allen weiteren Fahrwerken der Serie G.
- Alle Panzerrollen werden fertig montiert geliefert und sind somit sofort einsatzbereit!
- Das Lenkwerk wird mit einem kugelgelagerten Drehteller und Deichsel geliefert. Die Deichsel hat eine Zugöse

Für die Transportfahrwerke der Firma JUNG werden kugelgelagerte Rollen für einen leichten und ruhigen Lauf eingesetzt. Die Rollen verfügen standardmäßig über einen verschleißarmen Belag - den JUWAthan® plus Belag.

Produkteigenschaften

Auflagefläche Drehteller Ø (mm)	215
Lenkstange mit Zugöse (mm)	1 230
Bauart	Lenkwerk
Anzahl der Rollen (Stück)	12
Abmessungen der Rollen (Ø x l)	140 x 59
Traglast im Set	26 - 30 t
Einbauhöhe (mm)	180
Abmessungen Lenkwerk (mm)	565 x 610
Traglast (t)	15

JUNG Hebe- und Transporttechnik GmbH
Biegelwiesenstraße 5-7
D-71334 Waiblingen

Telefon: +49 7151 30393 - 0
E-Mail: info@jung-hebetechnik.de
Web: www.jung-hebetechnik.de

Weitere Bilder

Image not found or type unknown

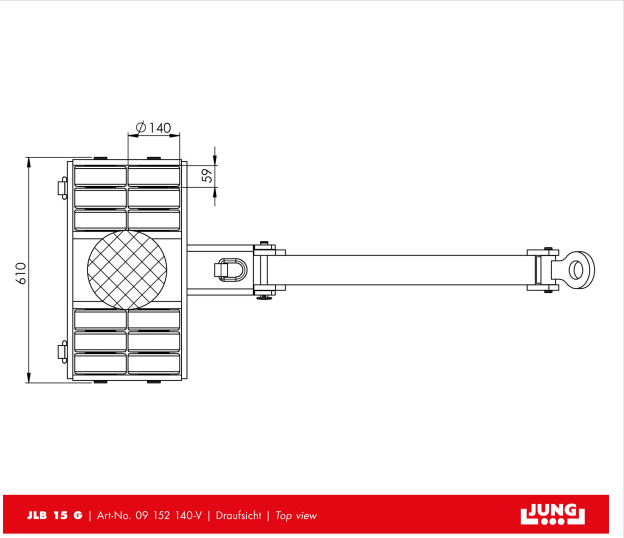

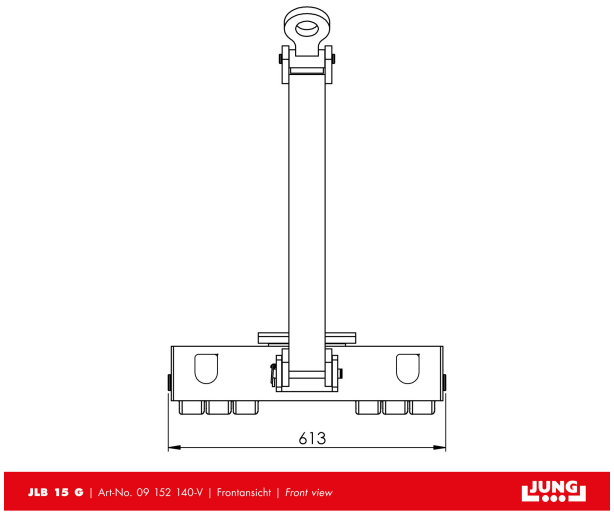

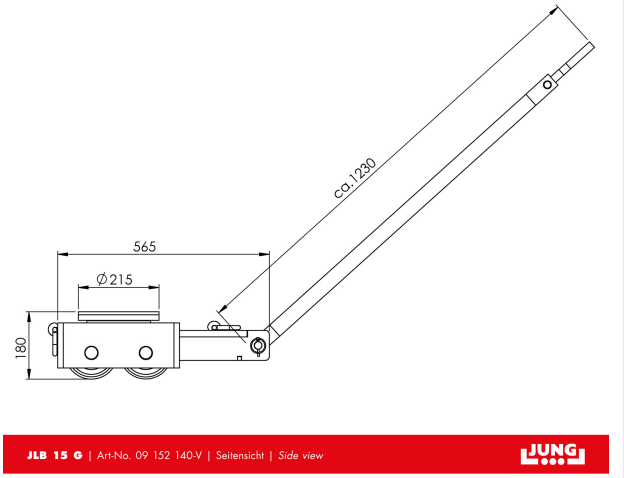

JUNG Hebe- und Transporttechnik GmbH
Biegelwiesenstraße 5-7
D-71334 Waiblingen

Telefon: +49 7151 30393 - 0
E-Mail: info@jung-hebetechnik.de
Web: www.jung-hebetechnik.de

JUNG Hebe- und Transporttechnik GmbH
Biegelwiesenstraße 5-7
D-71334 Waiblingen

Telefon: +49 7151 30393 - 0
E-Mail: info@jung-hebetechnik.de
Web: www.jung-hebetechnik.de