JH 30 G plus EX Maschinenheber

Hochwertiger hydraulisches Hebegerätr von JUNG. Der Maschinenhebe JH 30 G plus EX hebt eine Last von 30 t. Er erreicht eine max. Hubhöhe von 200 mm.

Artikelnummer	11 630 106-G
Gewicht	95kg
Breite	375mm
Höhe	420mm

Produktbeschreibung

Vorteile des Maschinenhebers JH 30 G plus EX
- ohne integrierte Pumpeneinheit

- Ergonomisches und sicheres Arbeiten dank Rückzug durch innenliegende Zugfeder.
- Reduzierte Reibung durch Gleitschuhe, die jeweils in ihrem Sitz beweglich sind. Es steht in jedem Betriebszustand eine erheblich größere Fläche zur Kraftübertragung zur Verfügung, als bei herkömmlichen Geräten. Vorteile dadurch sind geringer Verschleiß der Führungen und ein höherer Wirkungsgrad.
- Niedrige Wartungskosten durch abnehmbare Hubeinheit und austauschbare Gleitschuhe.
- Extrem leicht bei hoher Leistung durch hochwertige Materialien und innovative Konstruktion.
- Die schwenkbare Lasche gewährleistet jederzeit eine optimale Anpassung an die Last. Stets sichere Standfestigkeit, auch in angehobenem Zustand.

JUNG Hebe- und Transporttechnik GmbH
Biegelwiesenstraße 5-7
D-71334 Waiblingen

Telefon: +49 7151 30393 - 0
E-Mail: info@jung-hebetechnik.de
Web: www.jung-hebetechnik.de

Produkteigenschaften

Nutzbare Laschentiefe (mm)	64
Größte Ansetzhöhe Lasche (mm)	304
Länge Füße zur Seite geschwenkt (mm)	370
Integrierte Pumpeneinheit	Nein
Breite (mm)	375
Länge Füße nach vorne geschwenkt (mm)	380
Laschenbreite Voderkante (mm)	80
Zylindervolumen (l)	1,27
Kleinste Ansetzhöhe Lasche (mm)	20
Ansetzhöhe mit Kopfplatte (mm)	420
Verstellbarkeit der Lasche (mm)	5 x 71
Gesamthöhe (mm)	420
Hubhöhe	200
Traglast auf Kopfplatte (t)	30

JUNG Hebe- und Transporttechnik GmbH
Biegelwiesenstraße 5-7
D-71334 Waiblingen

Telefon: +49 7151 30393 - 0
E-Mail: info@jung-hebetechnik.de
Web: www.jung-hebetechnik.de

Weitere Bilder

Image not found or type unknown

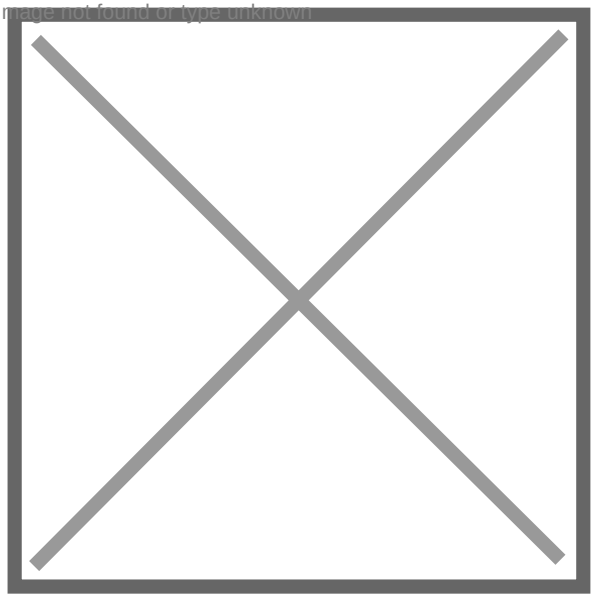

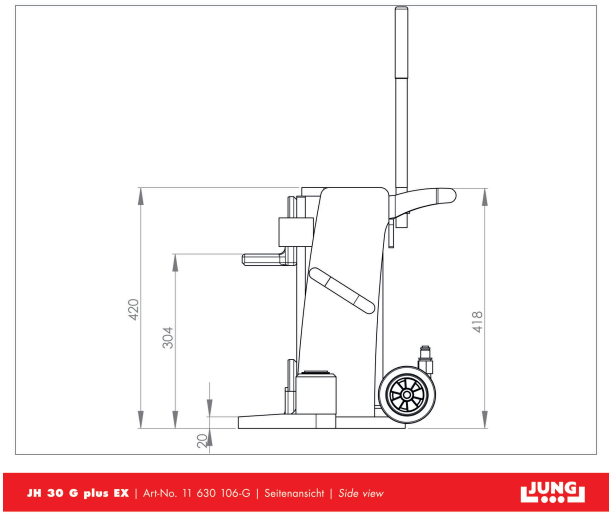

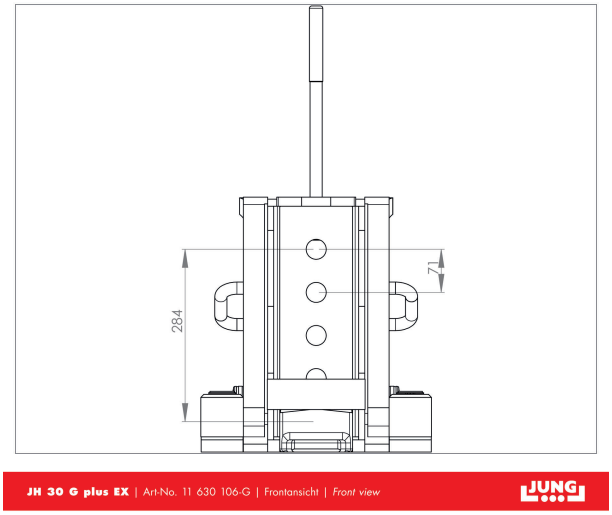

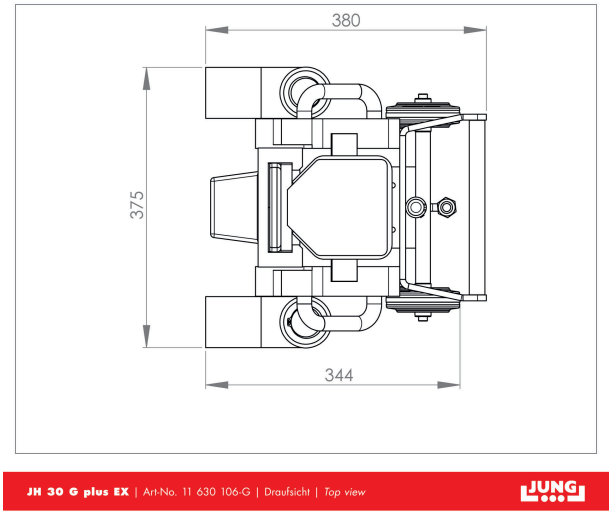

JUNG Hebe- und Transporttechnik GmbH
Biegelwiesenstraße 5-7
D-71334 Waiblingen

Telefon: +49 7151 30393 - 0
E-Mail: info@jung-hebetechnik.de
Web: www.jung-hebetechnik.de

JUNG Hebe- und Transporttechnik GmbH
Biegelwiesenstraße 5-7
D-71334 Waiblingen

Telefon: +49 7151 30393 - 0
E-Mail: info@jung-hebetechnik.de
Web: www.jung-hebetechnik.de