Lenkwerk JLB 7 K Professional

Leistungsfähige Transportfahrwerke von JUNG. Das Lenkwerk JLB 7 K Professional transportiert Lasten bis zu 7 t bei einer Einbauhöhe von 110 mm.

Artikelnummer 07 071 085-D
Gewicht 35kg

Produktbeschreibung

Die Vorteile des JUNG Transportfahrwerks JLB 7 K der Serie K Professional (Panzerrollen)

- Durch die Verwendung von geteilten Rollen wird das Lenken erleichtert und die Reibungskräfte in Kurven reduziert.
- Standardmäßig sind die Fahrwerke mit dem optimierten Rollenbelag JUWAthan® plus ausgestattet.
- Durch die vierfache Lagerung (2 x 2 Kugellager) der Professional-Rollen ergibt sich eine höhere Traglast (bei gleichen Abmessungen) wie bei der herkömmlichen K-Serie.
- Alle Panzerrollen werden fertig montiert geliefert und sind somit sofort einsatzbereit!
- Das Lenkwerk wird mit einem kugelgelagerten Drehteller und Deichsel geliefert.
- Die Fahrwerke sind ANSI ? ASME (USA) geprüft.

Die Panzerrollen haben eine geringe Einbauhöhe von 110 mm, sodass sie unter fast jede Last passen. Die Transportfahrwerke sind mit kugelgelagerten Rollen ausgestattet, die ein müheloses Manövrieren und Rangieren ermöglichen. Diese Rollen haben standardmäßig einen verschleißarmen Belag, den "JUWAthan plus ", der für einen reibungsarmen und geräuscharmen Lauf sorgt. Optional sind die Fahrwerke mit einem Handgriff oder einer Zugöse erhältlich.

Produkteigenschaften

Lenkstange mit Zugöse (mm)	1 210
Abmessungen der Rollen (Ø x l)	85 x 85
Anzahl der Doppelrollen (Stück)	8
Traglast (t)	7
Einbauhöhe (mm)	110
Gewicht Professional (kg)	35
Traglast im Set	2 x 14 t
Auflagefläche Drehteller Ø (mm)	150
Abmessungen Lenkwerk (mm)	445 x 590

JUNG Hebe- und Transporttechnik GmbH
Biegelwiesenstraße 5-7
D-71334 Waiblingen

Telefon: +49 7151 30393 - 0
E-Mail: info@jung-hebetechnik.de
Web: www.jung-hebetechnik.de

Weitere Bilder

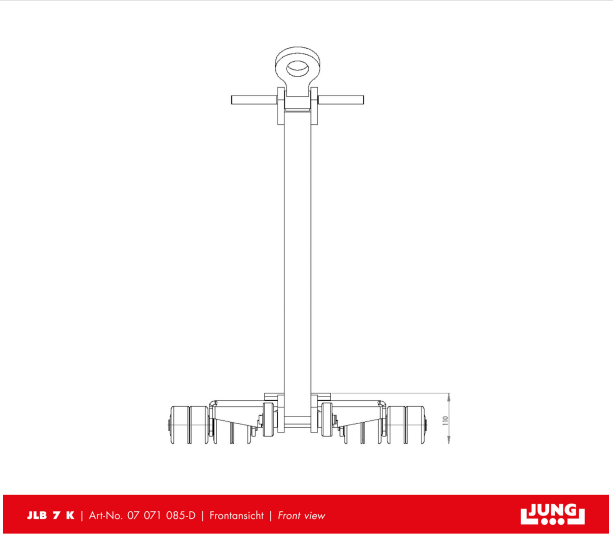

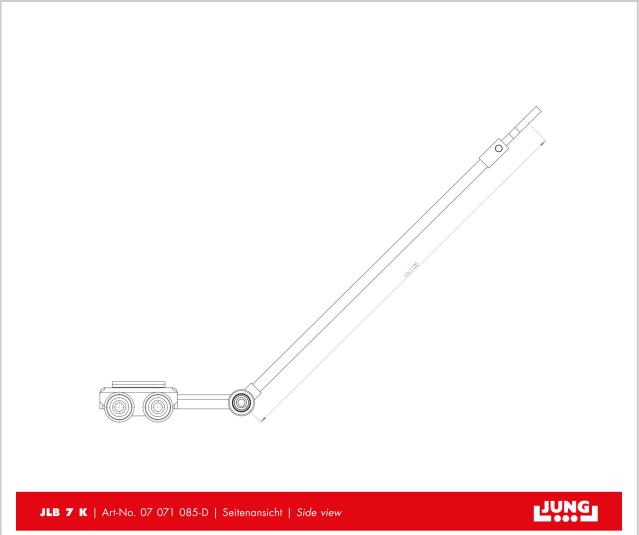

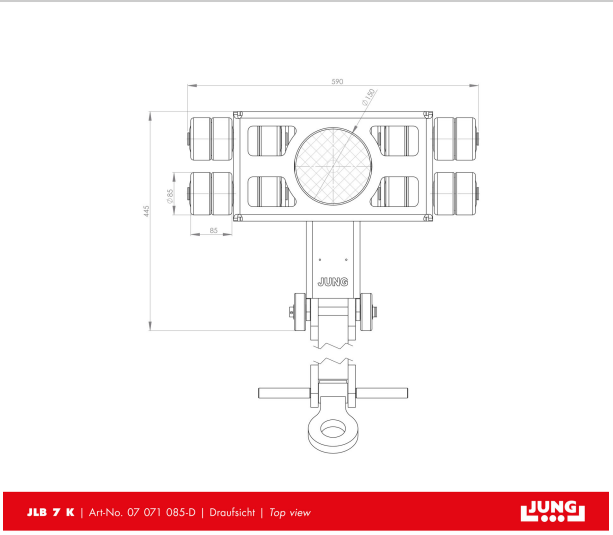

JUNG Hebe- und Transporttechnik GmbH
Biegelwiesenstraße 5-7
D-71334 Waiblingen

Telefon: +49 7151 30393 - 0
E-Mail: info@jung-hebetechnik.de
Web: www.jung-hebetechnik.de