Tandemfahrwerk JTL 20 G

Für das Transportieren von Lasten ohne Mittelpunktauflage – das Tandemfahrwerk JTL 20 G für Lasten bis 20 t.

Artikelnummer 12 203 140-V
Gewicht 168kg

Produktbeschreibung

Eigenschaften des Tandemfahrwerks JTL 20 G Professional

- Optimale Laufeigenschaften auf unebenen Böden und Hofbelägen durch große Rollen Ø 140 mm x Breite 59 mm.
- Sicheres Überwinden kleiner Kanten und versenkter Schienen.
- Doppelte Verwendung: auch einzeln einsetzbar. Ohne weiteres Zubehör können die Lenkwerke gleichzeitig einzeln mit jeweils halber Zuladung genutzt werden. Die Tandemlenkwerke erhalten Sie inkl. 2 Deichseln mit Zugösen.
- Individuelle Anpassung der Panzerrollen ist möglich; abweichende Breitenmaße/Verstellbarkeit möglich.
- Verstellbares Tandemlenkwerk auch in anderen Längen lieferbar.

Produkteigenschaften

Auflagefläche je Drehteller (mm)	170
Lenkstange mit Zugöse (mm)	1 230
Abmessungen je Lenkwerk (mm)	1 020 x 440
Anzahl der Rollen (Stück)	16
Gewicht JUWAthan®plus (kg)	168
Abmessungen der Rollen (Ø x l)	140 x 59
Breite Spur- und Verbindungsstange (mm)	1 330
Einbauhöhe (mm)	180
Tandemlenkwerk verstellbar von (mm)	900 - 1 230
Traglast (t)	20
Gesamtlänge und Gesamtbreite (mm)	1 260 x 1 670
Verstellbarkeit	3 x

JUNG Hebe- und Transporttechnik GmbH
Biegelwiesenstraße 5-7
D-71334 Waiblingen

Telefon: +49 7151 30393 - 0
E-Mail: info@jung-hebetechnik.de
Web: www.jung-hebetechnik.de

Weitere Bilder

Image not found or type unknown

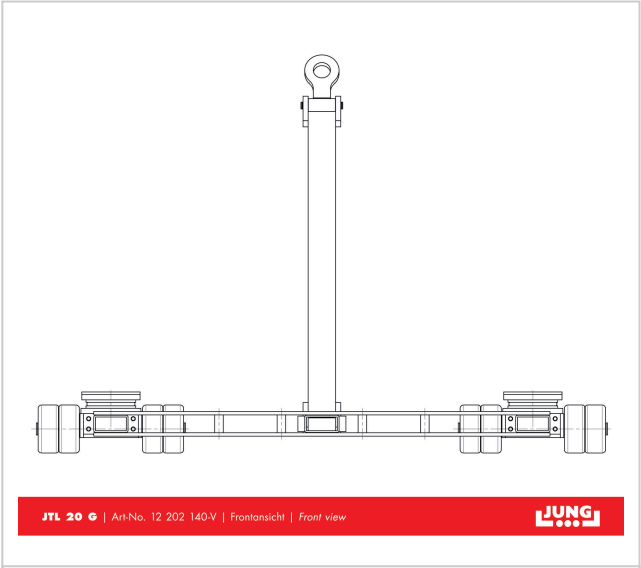

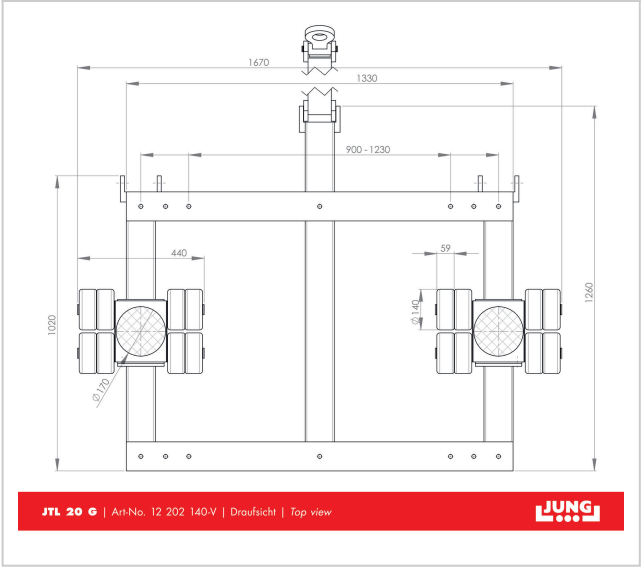

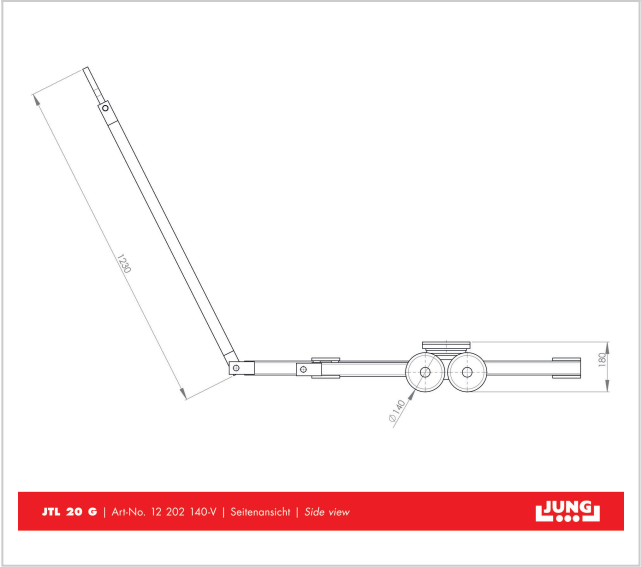

JUNG Hebe- und Transporttechnik GmbH
Biegelwiesenstraße 5-7
D-71334 Waiblingen

Telefon: +49 7151 30393 - 0
E-Mail: info@jung-hebetechnik.de
Web: www.jung-hebetechnik.de

JUNG Hebe- und Transporttechnik GmbH
Biegelwiesenstraße 5-7
D-71334 Waiblingen

Telefon: +49 7151 30393 - 0
E-Mail: info@jung-hebetechnik.de
Web: www.jung-hebetechnik.de