Fahrwerk JFB 12 K

Leistungsfähige Transportfahrwerke von JUNG. Das Fahrwerk JFB 12 K transportiert Lasten bis zu 12 t bei einer Einbauhöhe von 110 mm.

Artikelnummer 08 121 085-V
Gewicht 34kg

Produktbeschreibung

Eigenschaften des JUNG Transportfahrwerks JFB 12 K (Panzerrollen)

- Dank der innovativen Gehäusekonstruktion bietet das Fahrwerk eine optimale Leistung bei gleichzeitig geringem Gewicht.
- Standardmäßig sind die Fahrwerke mit dem optimierten Rollenbelag JUWAthan® plus ausgestattet.
- Alle Panzerrollen werden vollständig montiert geliefert und sind somit unmittelbar einsatzbereit!
- Das Fahrwerk besteht aus 2 Kassetten mit Verbindungsstange. Eine verlängerte Verbindungsstange ist auf Kundenwunsch erhältlich.
- Die Fahrwerke sind ANSI ? ASME (USA) geprüft.

Mit einer Einbauhöhe von nur 110 mm passen die Panzerrollen unter nahezu jede Last. Für die Transportfahrwerke der Firma JUNG werden kugelgelagerte Rollen für einen leichten und ruhigen Lauf eingesetzt. Die Rollen verfügen standardmäßig über einen verschleißarmen Belag - den JUWAthan plus Belag.

Produkteigenschaften

Traglast (t)	12
Abmessungen der Rollen (Ø x l)	85 x 85
Einbauhöhe (mm)	110
Auflagefläche je Kassette (mm)	170 x 170
Gewicht JUWAthan®plus (kg)	35
Anzahl der Rollen (Stück)	2 x 8
Traglast im Set	21 - 25 t
Verbindungsstange mit Gelenk (mm)	1 230
Abmessungen Kassette (mm)	325 x 390
Kassetten verstellbar (mm)	400 - 1 030

JUNG Hebe- und Transporttechnik GmbH
Biegelwiesenstraße 5-7
D-71334 Waiblingen

Telefon: +49 7151 30393 - 0
E-Mail: info@jung-hebetechnik.de
Web: www.jung-hebetechnik.de

Weitere Bilder

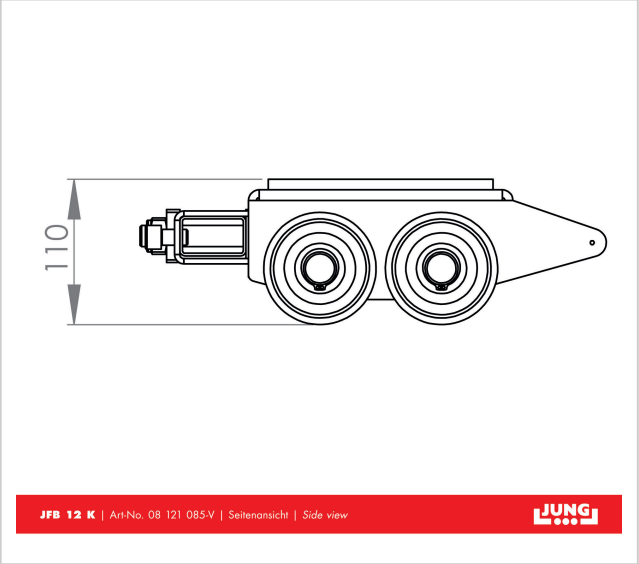

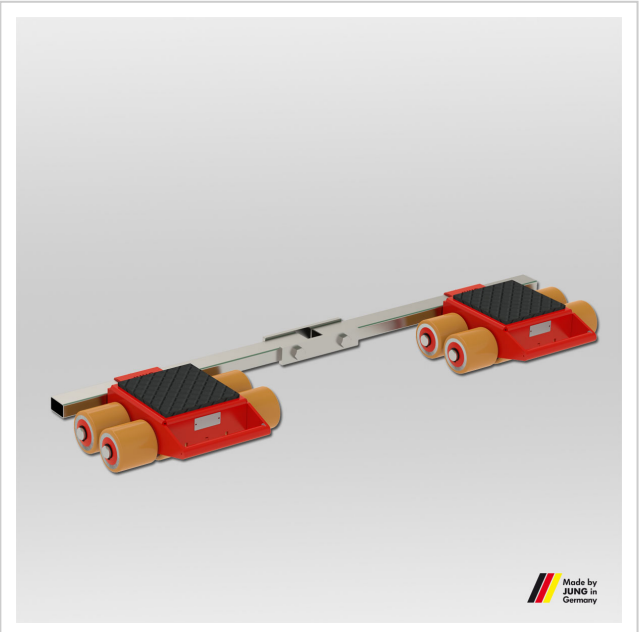

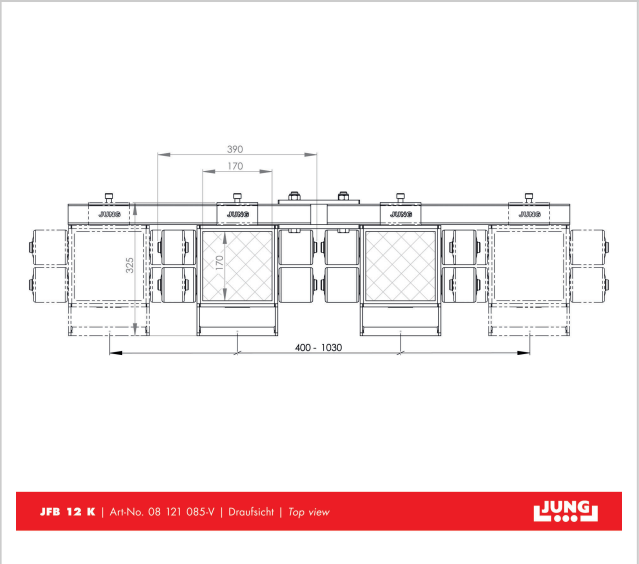

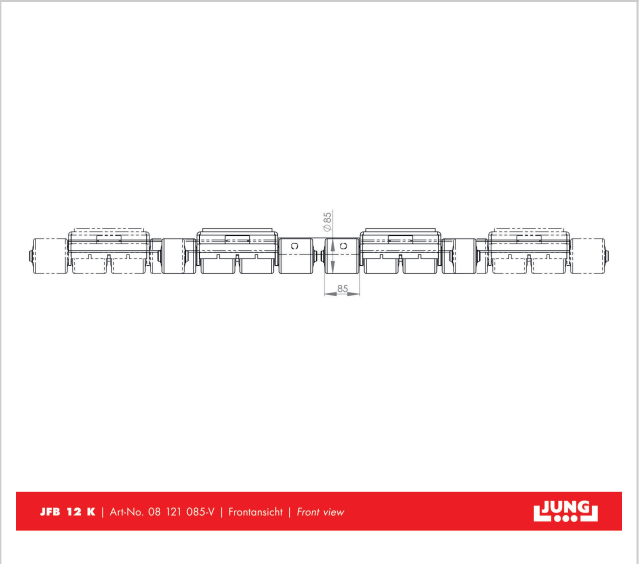

JUNG Hebe- und Transporttechnik GmbH
Biegelwiesenstraße 5-7
D-71334 Waiblingen

Telefon: +49 7151 30393 - 0
E-Mail: info@jung-hebetechnik.de
Web: www.jung-hebetechnik.de